mēga maintenance

Rayonnage semi-lourd

Le rayonnage mi-lourd, particulièrement adapté au stockage manuel de produits volumineux.

Caractéristiques techniques

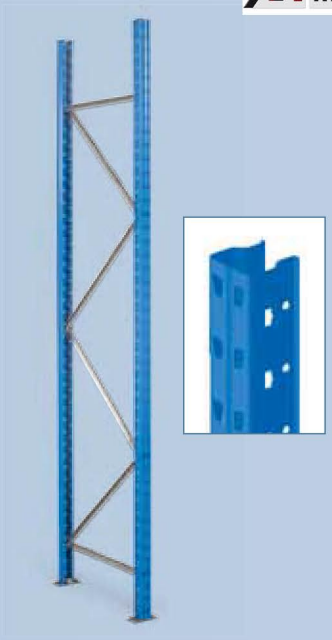

Echelles

- Montants profil bouteille 50x50 mm - ép. 1.5 mm
- Perforations doubles en façade au pas de 50 mm
- Charge maximum admissible par échelle : 4500 kg selon configuration
- Platines galvanisées 110x60 mm à boulonner à la base des montants
- Traverses et diagonales profi l «C» 25x15 mm galvanisées à boulonner sur les montants
- Hauteurs : de 1750 mm à 4500 mm par multiples de 250 mm
- Profondeurs : de 400 mm à 1200 mm
- Coloris bleu RAL 5015

Lisses

Un large choix de profils pour de multiples applications

- Coloris gris perle RAL 7035
- Profils feuillure et « Z » avec encoches pour l'accroche des traverses de répartition
- Connecteurs 3 griffes soudés en extrêmité
- Goupille de sécurité en option pour un blocage de la lisse sur le montant de l'échelle.

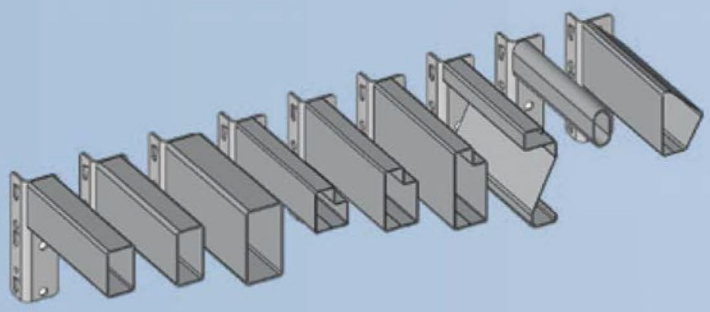

Feuillure 45x36 mm

Feuillure 65x36 mm

Feuillure 85x36mm

Feuillure perforée

porte-pneus

rectangulaire 50x30 mm

rectangulaire 60x30mm

rectangulaire 80x40mm

«Z»

Capacités de charges maximales admissibles par paire de lisses*

PROFILS / LONGUERS (mm)	1000	1250	1500	1800	2000	2250	2500	2700	3000
50x30x15/10e	1004 kg	802 kg	556 kg	386 kg	312 kg	246 kg	200 kg	170 kg	138 kg
60x30x20/10e	1500 kg	1354 kg	1078 kg	748 kg	606 kg	478 kg	388 kg	332 kg	268 kg
80x40x20/10e	1500 kg	1500 kg	1500 kg	1500 kg	1500 kg	1188 kg	962 kg	826 kg	668 kg
Ovale portemanteau 40x20x2/10e	424 kg	326 kg	226 kg	156 kg	126 kg	100 kg			
Feuillure 45x36x10/10e	630 kg	533 kg	465 kg	384 kg	324 kg				
Feuillure 65x36x12/10e	1100 kg	914 kg	792 kg	683 kg	633 kg	565 kg	470 kg		
Feuillure 85x36x15/10e	1500 kg	1500 kg	1500 kg	1500 kg	1409 kg	1146 kg	948 kg	832 kg	689 kg
«Z» 107x36x15/10e	1500 kg	1500 kg	1500 kg	1500 kg	1500 kg	1376 kg	1252 kg	1130 kg	934 kg
Porte pneus «Λ» 70x43x10/10e	450 kg	370 kg	300 kg	240 kg	210 kg	180 kg			
Feuillures perforées 65x36x12/10e	880 kg	731 kg	633 kg	546 kg	506 kg	452 kg	376 kg		

(*) Capacités maximales uniformément réparties calculées selon recommandations FEM 10.2.02.
Les charges mentionnées varient selon les conditions d'utilisation.

Méga-Maintenance - 14 rue Gambetta 78600 Le Mesnil Le Roi - Tél: 01.39.62.70.20 - E-mail : commercial@mega-maintenance.fr

Platelages

Plusieurs types de platelages sont proposés pour répondre à chacune de vos configurations

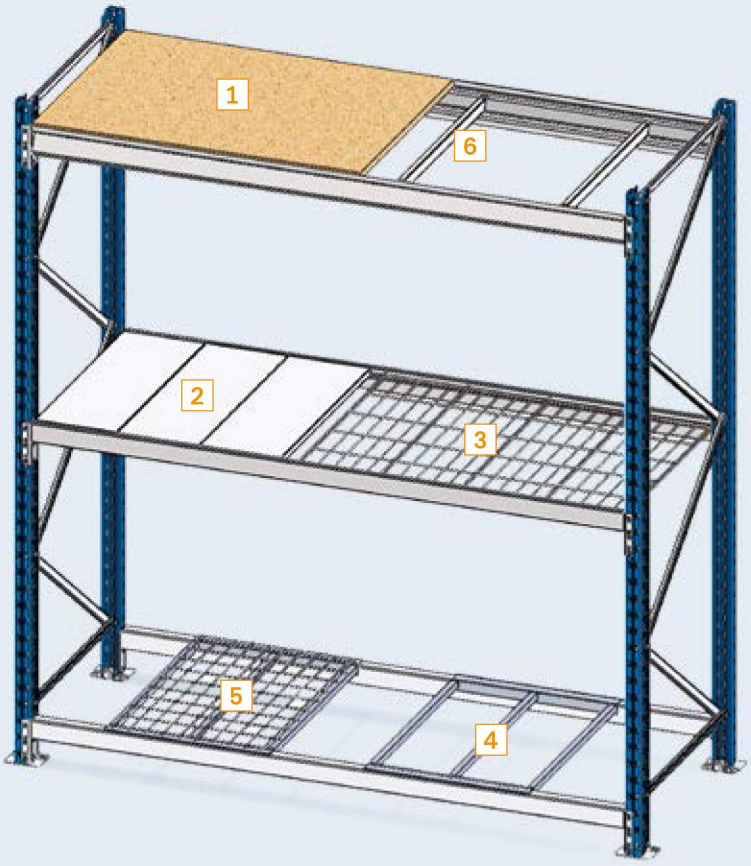

1 Platelage aggloméré 19 mm
Platelage mélaminé blanc 19 mm
2 Platelage metallique galvanisé
3 Platelage grillagé
4 Platelage tubulaire
5 Platelage fil
6 Traverse de répartition

Platelage aggloméré 19 mm

Platelage mélaminé blanc 19 mm

Platelage metallique galvanisé

Platelage fil électro-zingué

Traverses de répartition

- S'insèrent dans les encoches des lisses profils feuillure et Z
- Avec ou sans butée pour les lisses rectangles
- Recommandées pour éviter le flambage latéral des lisses
- Obligatoires pour les niveaux à partir :
  - d'une longueur de 2500 mm
  - d'une profondeur de 800 mm pour lisses feuillure et «Z»
  - d'une profondeur de 1000 mm pour lisses rectangles avec platelages aggloméré ou mélaminé.

Une large gamme d'accessoires... pour une meilleure organisation

Séparations verticales tôlées

- Se fixent entre 2 lisses perforées
- Hauteurs : 400, 500, 600 ou 800 mm
- Profondeurs : 600, 800, 1000 ou 1200 mm

Séparations verticales fil Ø 8 mm

- Se fixent entre 2 lisses perforées
- Hauteurs : 340, 440, 540 ou 740 mm

Séparations pour lisses rectangulaires

- Bras de séparation L.500 mm A
- Separations verticales : 500x500 mm B
- Séparations horizontales : H.500 mm P. 500 à 1200 mm C

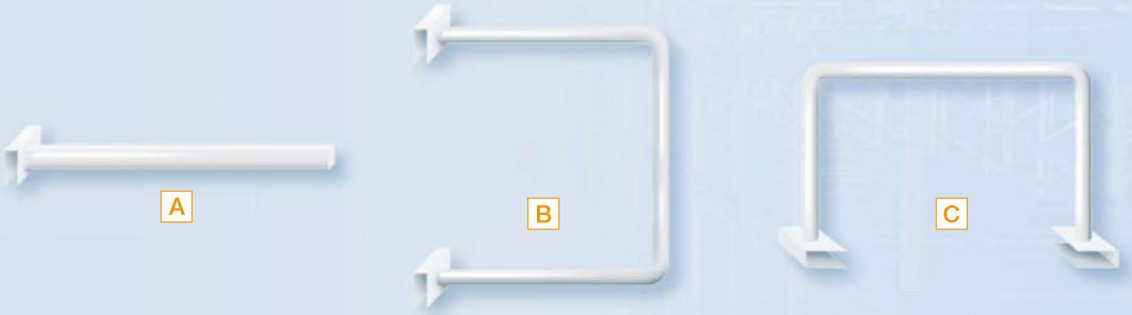

Lisses profilées pour épouser la forme des pneus et éviter les déformations

Lisses portemanteau

Méga-Maintenance - 14 rue Gambetta 78600 Le Mesnil Le Roi - Tél: 01.39.62.70.20 - E-mail : commercial@mega-maintenance.fr

Le rayonnage évolutif pour de multiples applications

Implantation sur 2000 m² en stockage standard de cartons

Stockage vertical :
En simple ou double face.
Préconisé pour les charges longues : tuyaux, tasseaux, bastings, ...

S'adapte à différentes utilisations dans vos entrepôts (cartons, volumes, picking, ...)

Méga-Maintenance - 14 rue Gambetta 78600 Le Mesnil Le Roi - Tél: 01.39.62.70.20 - E-mail : commercial@mega-maintenance.fr

mēga maintenance

robuste et ingénieux *pour une implantation facile de plate-forme ou d'installation à plusieurs niveaux*

ATTESTATION

Envie de couleurs*: une large palette de coloris RAL à disposition (+5%).*

Standard

7035	5015	1004	1013	2004	3000	5010	5018	6011	7024	9005	9006	9010
Lisses	*Echelles*											

Méga Maintenance – 14 rue Gambetta 78600 Le Mesnil-Le-Roi
Tél : 01 39 62 70 20 – Fax : 01 34 93 00 53
E-mail : commercial@mega-maintenance.fr
http://www.mega-maintenance.fr

Photos non contractuelles, exemples de réalisations.

UN SAVOIR-FAIRE ET DES MOYENS PERFORMANTS À VOTRE SERVICE